TABLE PRÉP POUR PIZZA 2 PORTES GRANIT NOIR

1 910,00 €

SKU:	**7950.0050**

EAN code	6153305420456	Largeur (mm)	1510
Profondeur (mm)	800	Hauteur (mm)	1000
Matériel	Acier inoxydable 18/8	Intérieur material	Acier inoxydable 201
Couleur	Noir / En acier inoxydable	Poids brut (kg)	280
Renseignements	Le dessus en granit est fait de granits naturels, il pourrait y avoir une différence de couleur.	Tension (Volt)	230
Fréquence de tension (Hz)	50	Puissance totale (kW)	0.34
Liquide de refroidissement	R 600 A	Plage de température (° C)	+2 / +8
Nombre des grilles	2	Capacité nette (Ltr)	390
Type de refroidissement	Renforcé	Mobile	Non
Nombre de portes	2	Le niveau de bruit (dB)	42
Décongélation	Automatique	Étiquette énergie	C
Consommation électrique (Kw/24h)	2.4	Marque	COMBISTEEL
Quantité de réfrigérant (gr)	95	EPREL ID	1967757
Prêt à brancher	Oui		

CombiSteel

ENERG

Combisteel 7950.0050

A
B
C
D
E
F
G

C

941 kWh/annum

300 L

5°C

≤ **25**°C

2019/2018

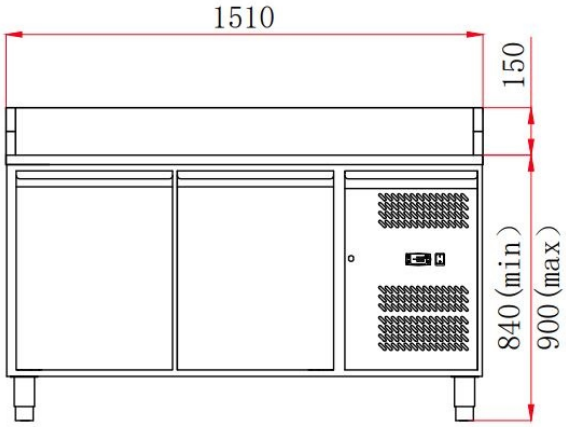
1510
150
840 (min)
900 (max)

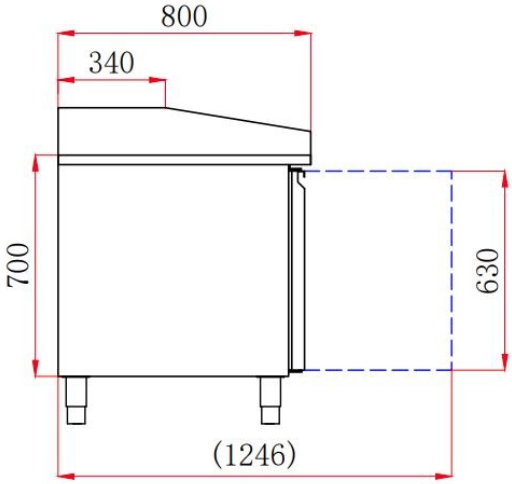
800
340
700
630
(1246)

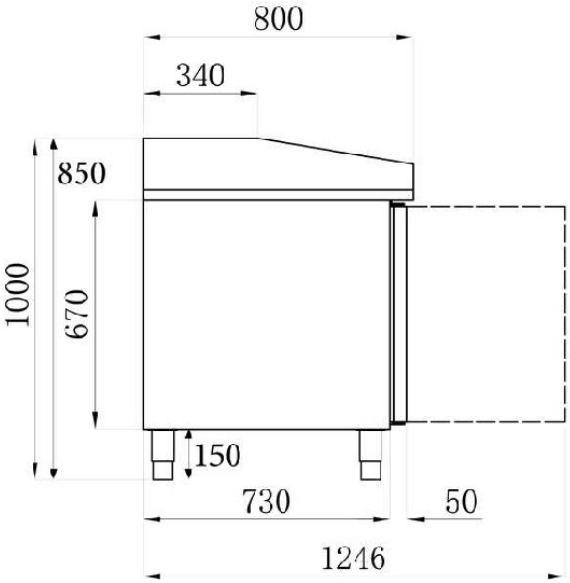
800
340
850
1000
670
150
730
50
1246