BAC À GLACE ENCASTRABLE EN ACIER INOXYDABLE

690,00 €

SKU 7034040

Découvrez la commodité de notre bac à glace encastrable en acier inoxydable !

Ce bac à glace robuste est spécialement conçu pour être intégré dans le bar, offrant une solution pratique pour stocker la glace. Le bac est équipé d'un couvercle coulissant pour un accès rapide. De plus, le bac est isolé, garantissant un temps de refroidissement plus longs. Avec des dimensions de 485x305x365 mm et un poids de 20 kg, le bac est compact tout en offrant une capacité suffisante.

Caractéristiques principales :

- **Convient pour un montage encastré dans le bar :** gagnez de l'espace et créez un espace de travail épuré.
- **Couvercle coulissant :** pour un accès facile et une hygiène optimale.
- **Acier inoxydable avec isolation :** offre une excellente isolation et conserve la glace plus longtemps.
- **Livré avec un raccord de drainage :** pour vider facilement le bac.

Une solution idéale pour tout bar professionnel qui valorise l'efficacité et l'hygiène. N'attendez plus et commandez dès aujourd'hui votre bac à glace encastrable en acier inoxydable !

EAN code	7422242993934	Largeur (mm)	485
Profondeur (mm)	305	Hauteur (mm)	365
Matériel	En acier inoxydable	Couleur	En acier inoxydable
Poids brut (kg)	20	Poids net (kg)	13
Renseignements	Avec raccord de vidange	Marque	COMBISTEEL

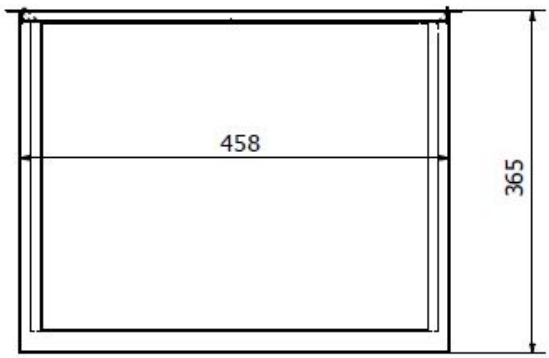
458
365

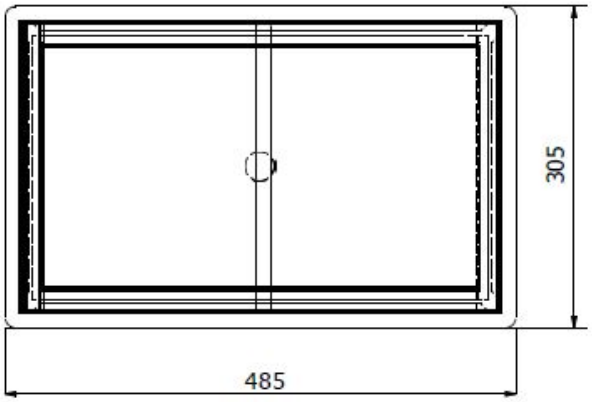
305
485

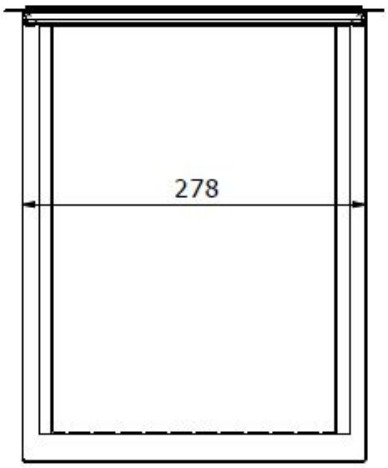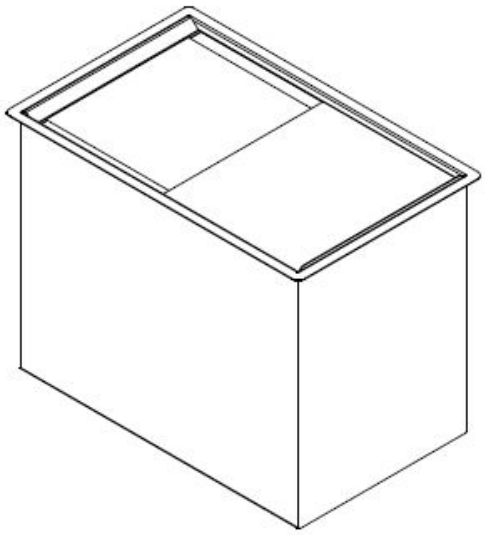
278