TABLE PRÉP POUR PIZZA 3 PORTES 13x 1/3GN RÉCIPIENT

9 090,00 €

SKU:	**7489.5305**

EAN code	7435137841869	Largeur (mm)	2370
Profondeur (mm)	850	Hauteur (mm)	1360
Matériel	Acier inoxydable Aisi 304	Poids brut (kg)	338
Renseignements	La température dans les bacs GN est de 0°C	Tension (Volt)	230
Fréquence de tension (Hz)	50	Puissance totale (kW)	0.3
Liquide de refroidissement	R 290	Plage de température (° C)	-2/+8
Nombre de paires de guide	9	Capacité brut (Ltr)	720
Contenu du GN	13X 1/3 GN PAN	Grille de taille (s) HxLxP (mm)	460x660
Profondeur maximum bacs GN (mm)	150	Type de refroidissement	Renforcé
Nombre de portes	3	Max. température ambiante (°C)	43
Epaisseur d'isolation (mm)	50	Marque	COMBISTEEL
Quantité de réfrigérant (gr)	100	Prêt à brancher	Oui

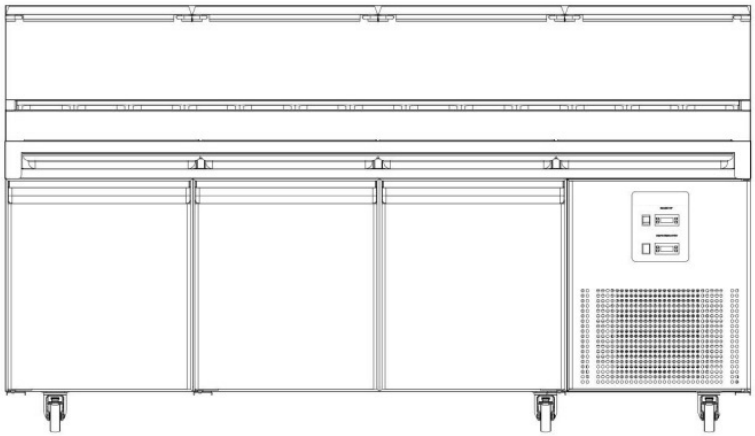

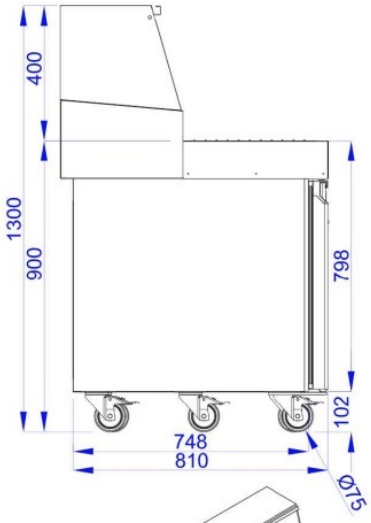
400
1300
900
798
102
748
810
Ø75

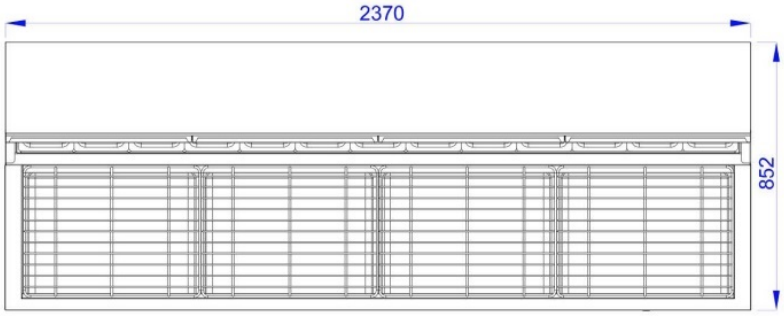
2370
852