ARRIÈRE BAR RÉFRIGÉRÉE NOIR 4 PORTES EN VERRE *TRANSPORT SUR DEMANDE*

2 635,00 €

SKU:	**7450.0345**

CombiSteel

EAN code	7435137892847	Type	Standard Line
Largeur (mm)	2542	Profondeur (mm)	535
Hauteur (mm)	860	Matériel	Zwart gelakt staal
Intérieur material	Acier inoxydable 430	Couleur	Noir
Colis postal	Non	Poids brut (kg)	171
Tension (Volt)	230	Fréquence de tension (Hz)	50
Puissance totale (kW)	0,44	Liquide de refroidissement	R 290
Plage de température (° C)	+2/+8	Nombre de paires de guide	88
Nombre des grilles	8	Distance du conducteur (mm)	25
Capacité nette (Ltr)	698	Dim. LxPxH intérieur (mm)	2162x415x760
Opération	Numériques	Affichage de la température	Oui, le numérique
Lampes	Oui, LED	Type de refroidissement	Renforcé
Verrouillable	Oui	Mobile	Non
Nombre de portes	4	Porte gauche / droite articulation	Gauche et à droite charnière
Le niveau de bruit (dB)	50	Décongélation	Automatique
Max. température ambiante (°C)	32	Epaisseur d'isolation (mm)	40
Étiquette énergie	C	Consommation électrique (Kw/24h)	3.0
Marque	COMBISTEEL	Quantité de réfrigérant (gr)	95
EPREL ID	469686	Prêt à brancher	Oui

CombiSteel

ENERG

Combisteel 7450.0345

A
B
C
D
E
F
G

C

1489 kWh/annum

1.12 m²

7°C

0°C

2019/2018

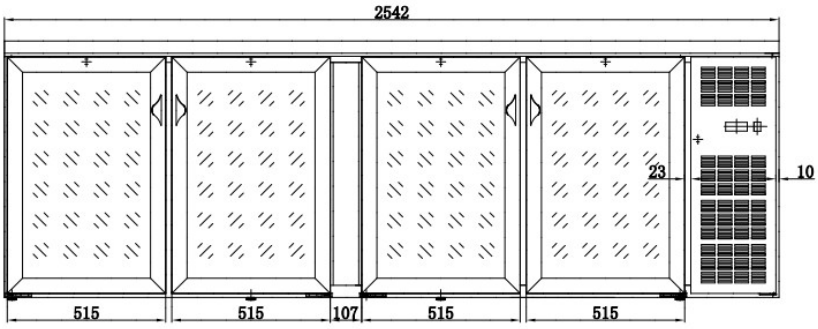
2542
23
10
515
515
107
515
515

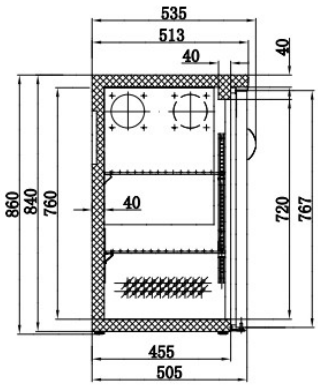
535
513
40
40
860
840
760
40
720
767
455
505

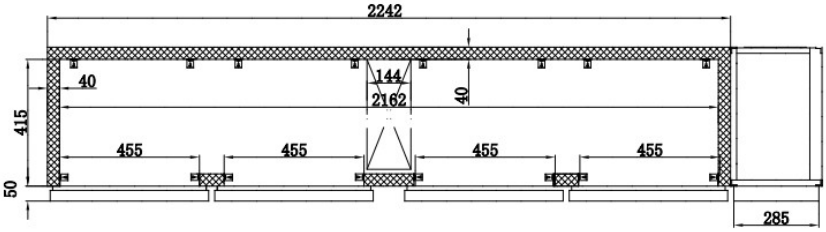
2242
40
144
2162
40
415
455
455
455
455
50
285