TIEFKÜHLSCHRANK WEIß 2 TÜREN

2.190,00 €

SKU:	**7450.0577**

EAN code	6153302562517	Breite (mm)	1215
Tiefe (mm)	585	Höhe (mm)	1853
Farbe	Weiß	Paketpost	Nein
Bruttogewicht (kg)	154	Nettogewicht (kg)	124
Angaben	2 adjustable feet and 2 wheels	Spannung (Volt)	230
Frequenz (Hz)	50	Gesamtleistung (kW)	0,65
Model Tischgerät / freistehend/Einbau	Freistehend	Kühlmittel	R 290
Temperaturbereich (° C)	<-18	Inhalt Brutto (Ltr.)	744
Dim. Innere BxTxH (mm)	1098x444x1620	Grid-Größe (n) BxT (mm)	6x 540,5x417 & 1x 1092x182
Betrieb	Digital	Temperaturanzeige	Ja, digitale
Art der Kühlung	Umluft	Fahrbar	Nein
Anzahl der Türen	2	Tür links- / rechtsscharnierend	Links und rechts klappbar
Geräuschpegel (dB)	48	Abtauung	Automatisch
Max. Umgebungstemperatur (°C)	32	Isolationsstärke (mm)	60
Energielabel	D	Leistungsaufnahme (kW/24h)	7,06
Marke	COMBISTEEL	Kältemittelmenge (gr)	140
EPREL ID	2512310	Plug-in-bereit	Ja

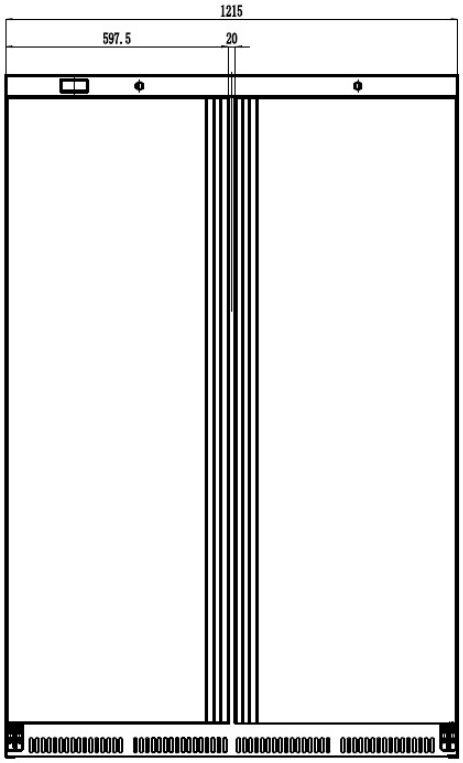
1215
597.5
20

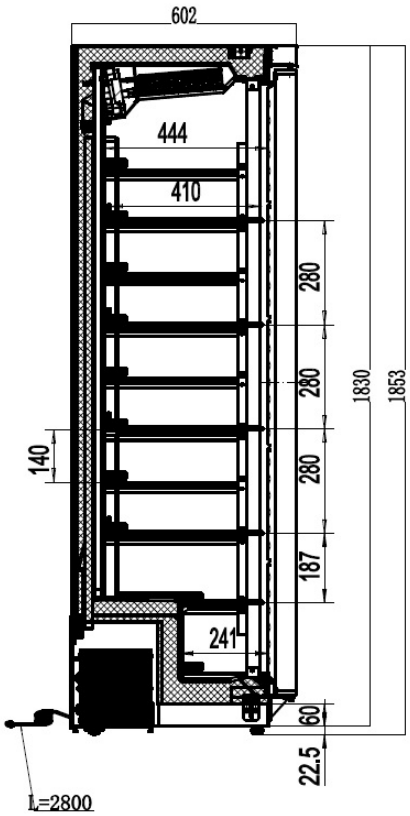
602
444
410
280
280
280
187
140
241
60
22.5
1830
1853
L=2800

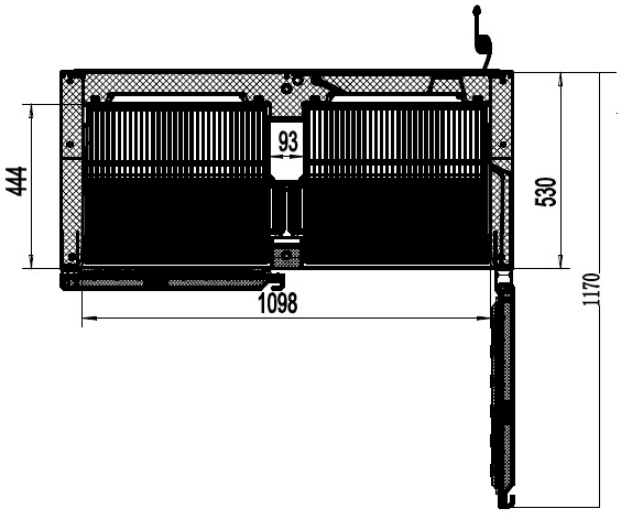
93
444
530
1098
1170

CombiSteel

ENERGY
енергия · ενεργεια
IJA IE IA

Combisteel **7450.0577**

A
B
C
D
E
F
G

D

ENERGIA · ЕНЕРГИЯ · ΕΝΕΡΓΕΙΑ
ENERGIJA · ENERGY · ENERGIE
ENERGI

2577
kWh/annum

1L
-L

518 L

4
30°C-55%

2015/1094-I